beWash
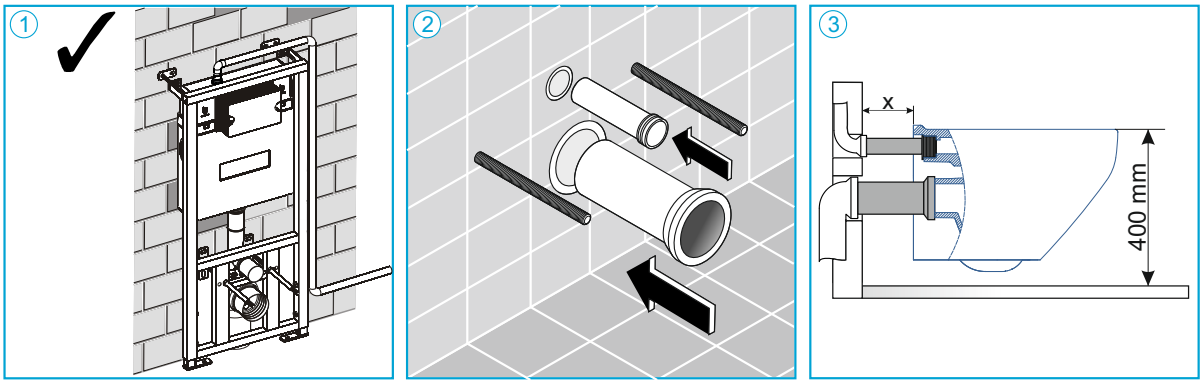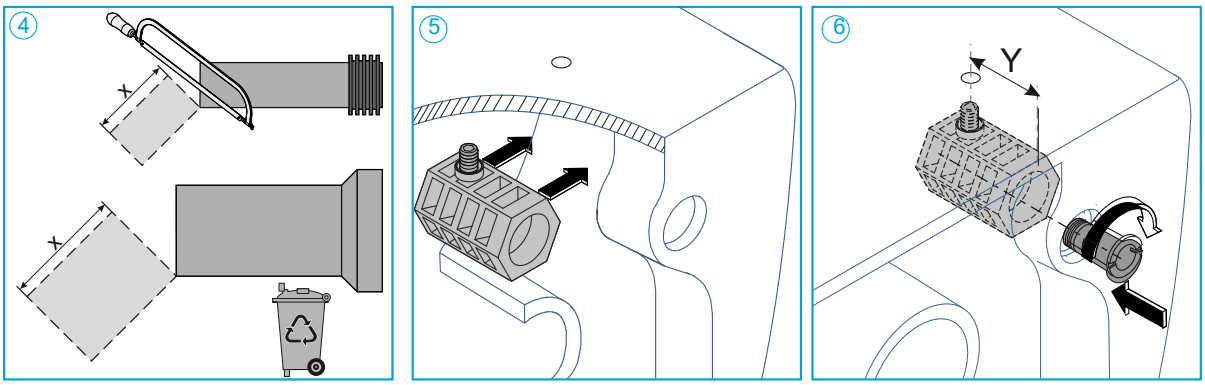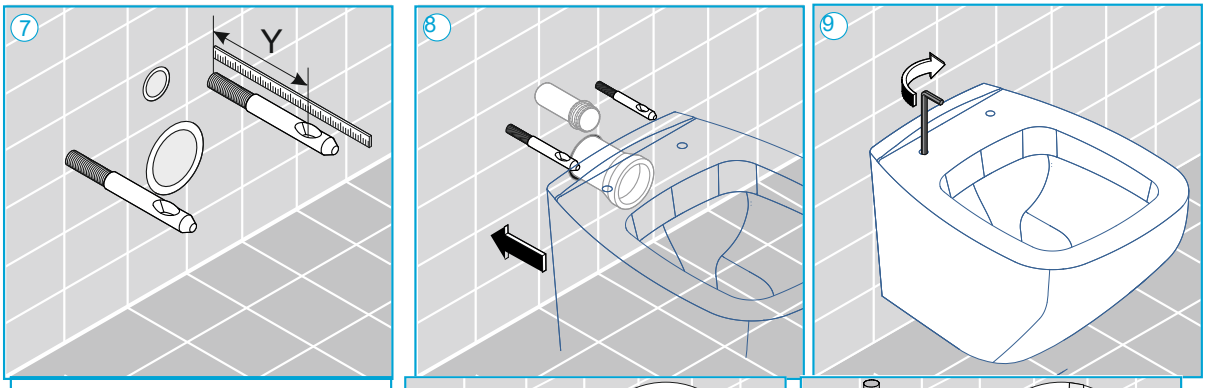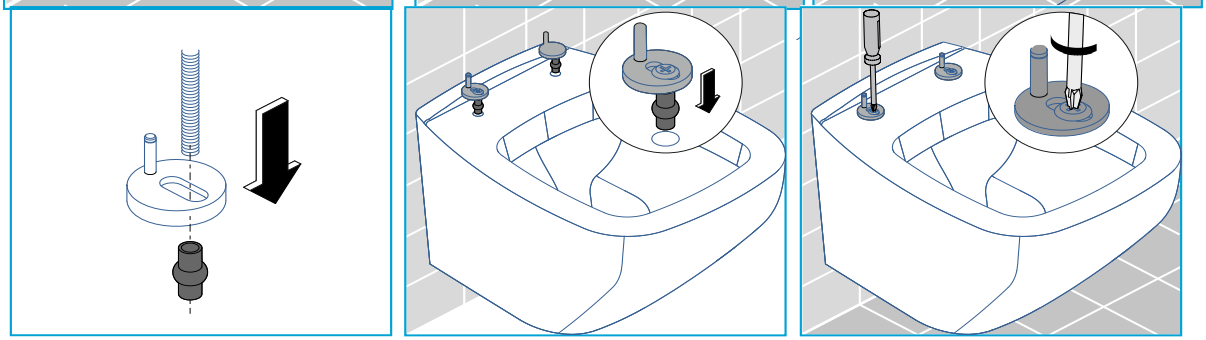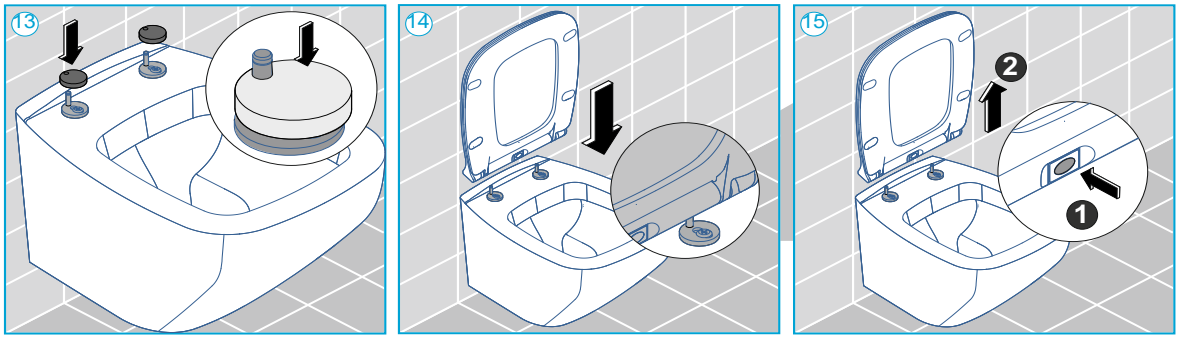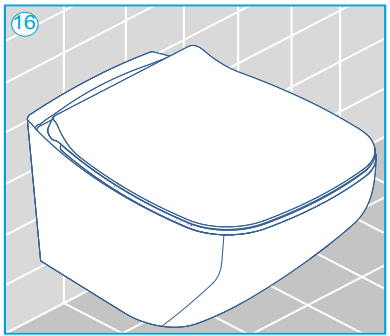
Установка подвесного унитаза